TBG 45 ME 50Hz cod.17230010

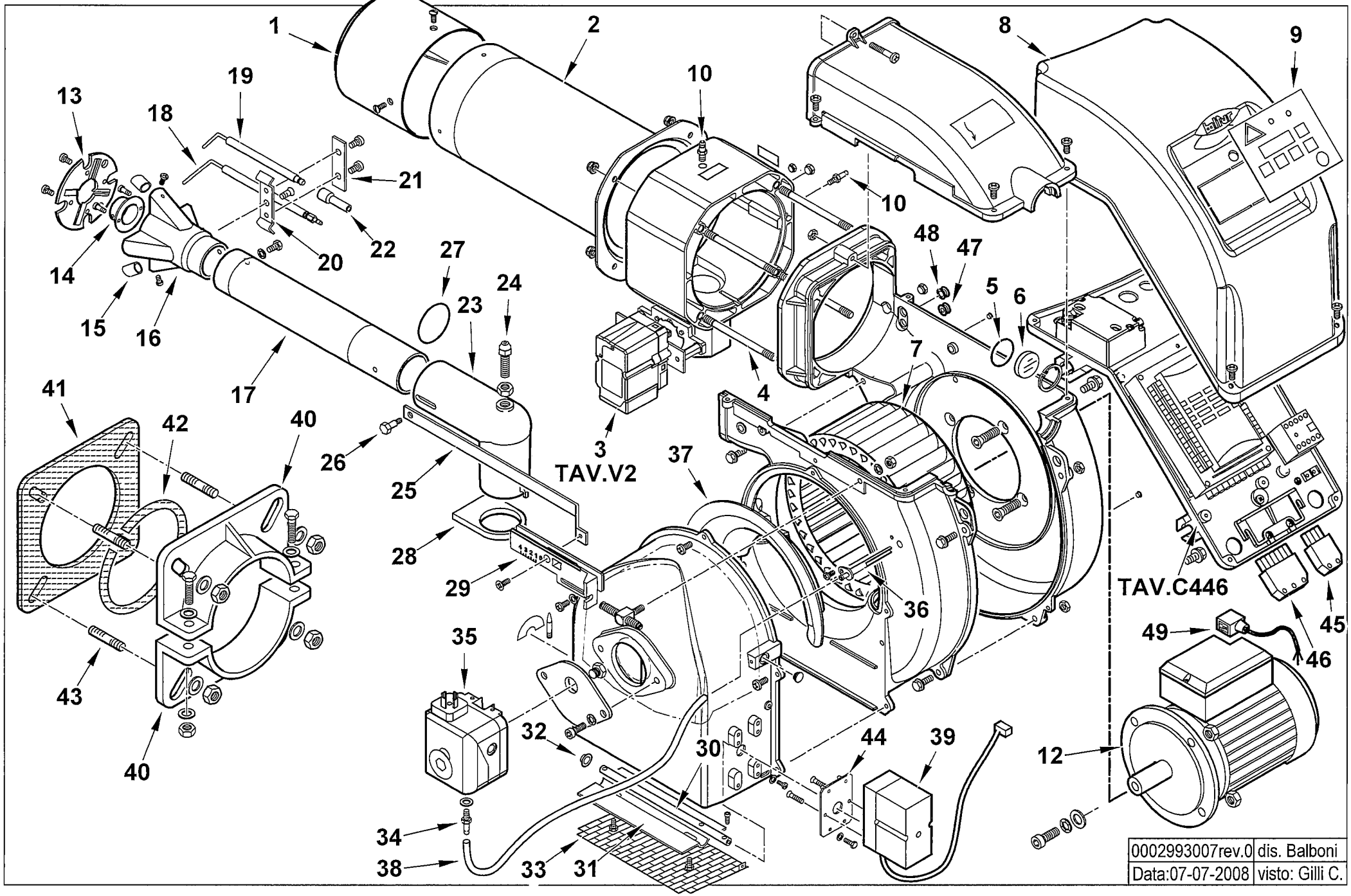

17230010 **TBG 45 ME 50Hz** Esploso 0002993007 **Rev.0**

Rif.	Codice	Descrizione
1	0025030002	DIFFUSORE TBG45
2	0025030003	AS.CANNOTTO TBG45
3	0025040009	AS. POLMONE TBG 45-60ME
4	0025030024	PRIGIONIERO M6X117
5	23839	GUARNIZIONE OR 3125
6	0020020030	VETRINO 37X3 SPARK30
7	0025010023	VENTOLA D.215X90 TBL45
8	0025010027	COPERCHIO QUADRO ELET. TBL T
9	0025040021	SINOTTICO TBG 60ME
10	31483	PRESA PRESSIONE 1/8" CON.
11	0025030031	RIDUZIONE MISCEL. FRES. TBG
12	0005010189	MOTORE MONO 500W 230/50
13	0025030025	DISCO STAMP. D98X35 I56 TBG45
14	0025030005	UGELLO MISCELATORE TBG45
15	0025030006	RIDUZIONE MISCEL.RE TBG45
16	0025030004	MISCELATORE TBG45
17	0025030008	TUBO MANDATA GAS TBG 45
18	0025030014	IONIZZATORE TBG 45P
19	0025030026	ELETTRODO TBG 45
20	0017030027	STAFFA SOP.TO ELET.DI I59-M5
21	61299	PIASTRINA STRINGI ELETT. 20X70
22	0005060037	SOPPRESSORE A FILO 5000 OHM
23	0025030009	RACCORDO MANDATA GAS TBG45
24	0025030018	VITE FISSAGGIO RAC.DO TBG45
25	0025030017	ASTA REG.NE TUBO GAS TBG45
26	0020020043	VITE MOVIM.TUBO GAS SPARK30
27	0005180082	GUARNIZIONE OR 3187
28	0025030010	GUARN.NE RACCORDO GAS TBG45

Rif.	Codice	Descrizione
29	0025030001	PIASTRA REG. GRUPPO TBG45
30	0025040017	PERNO FARFALLA TBG60 SAD1,5
31	0025010030	FARFALLA TBL45
32	54056	BOCCOLA IGLIDUR-G 20X14X12X1
33	0025010035	PROTEZIONE CONV.RE TBL45
34	0005150098	PORTAGOMMA MASCHIO CIL. ¼"
35	0005040134	PRESSOSTATO KROMS. DG 6U-5
36	0024010027	NIPPLO PREL.VO ARIA TBG
37	0025010025	DEFLETTORE ASPIRAZ. ARIA TBL
38	0005250094	TUBO IN PVC 5X8
39	0006020424	MOT.NO DUNGS SAD1.5 PROGR. T
40	834451	SEMIFLANGIA ATT.BRUC. BGN40P
41	34462	GUARN.NE FLANGIA BT34G
42	61029	CORDONE FIBRA DI VETRO 6X6X445
43	17639	PRIGIONIERO M12X63
44	0024030034	STAFFA SOP.TO MOT.NO SAD
45	0005130043	CONNETTORE 4POLI MASC. VERDE
46	0005130051	CONNETTORE 7POLI MASCH.
47	0005140469	PASSAFILO GOMMA 14X10X3 F4
48	0005140236	PASSAFILO GOMMA 14X10X3 F7
49	0005130096	CONNETTORE MOTORE 3P DIN L600

0025040022 -QUADRO ELETTRICO - CONTROL PANEL - CUADRO ELECTRICO - APPAREILLAGE ELECTRIQUE - SCHALTGERAETE

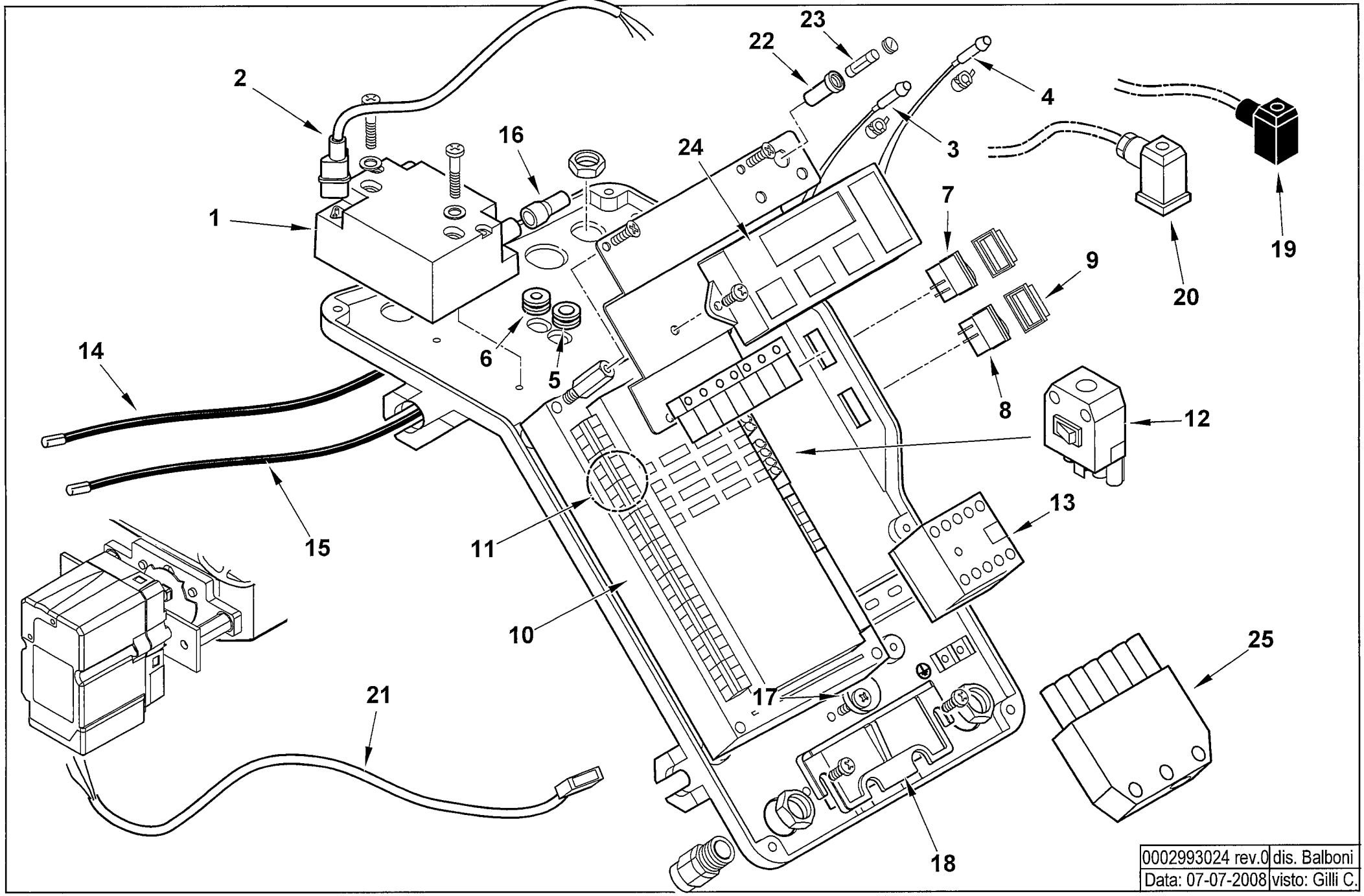

0002993024 rev.0	dis. Balboni
Data: 07-07-2008	visto: Gilli C.

TAV.C446

0025040022 AS.QUADRO ELET. TBG 45 ME

Esploso **0002993024 rev.0**

Rif.	Codice	Descrizione
1	0005020069	TRASF.RE GAS FIDA 26/40 50%
2	0005130111	CONNETTORE TRASF. BRAHMA L340
3	0005120132	LAMPADA VERDE D6 CAVO L250
4	0005120133	LAMPADA ROSSA D6 CAVO L250
5	0005140236	PASSAFILO GOMMA 14X10X3 F7
6	0005140469	PASSAFILO GOMMA 14X10X3 F4
7	0005120081	INTER.RE UNIP. 0-I
8	0005120125	DEVIATORE UNIP. MD60
9	0005120137	PROTEZIONE INTERUTTORE MOLVENO
10	0006020422	AP.RA DUNGS MPA22 PROG. TBG ME
11	0005130148	CONNETTORI DUNGS PER MPA22
12	0005140432	AS.CONNETTORE MODULAZIONE
13	0005110051	TELERUTTORE ABB B6 230V 50-60
14	0005020081	CAVO A.T. L=770 D7 BOC. D.4
15	0005140153	CAVO IONO D.4 ATT. D.4 L 910
16	0005140115	CAPPUCCIO TERM.LE A.T.
17	0024010019	ECCENTRICO PIASTRA BLOCCACAVI
18	0024030016	PIASTRINA BLOCCACAVO
19	23521	CONNETTORE 12B NERO ANTISTRAP.
20	23522	CONNETTORE 14A GRIGIO ANTIST
21	0005140367	CAVO COL.TO MOT.NO SAD L.1000
22	0005120126	PORTAFUSIBILE 5X20 K1058/2
23	7456	FUSIBILE 6,3A 5X20 IWB 0102Q
24	0005030152	DISPLAY DUNGS AM01 PER MPA22
25	0005130051	CONNETTORE 7POLI MASCH.

Rif.	Codice	Descrizione

ASSIEME VALVOLA FARFALLA+POLMONE - BUTTERFLY VALVE - VANNE PAPILLON - VALVULA MARIPOSA - 0025040009

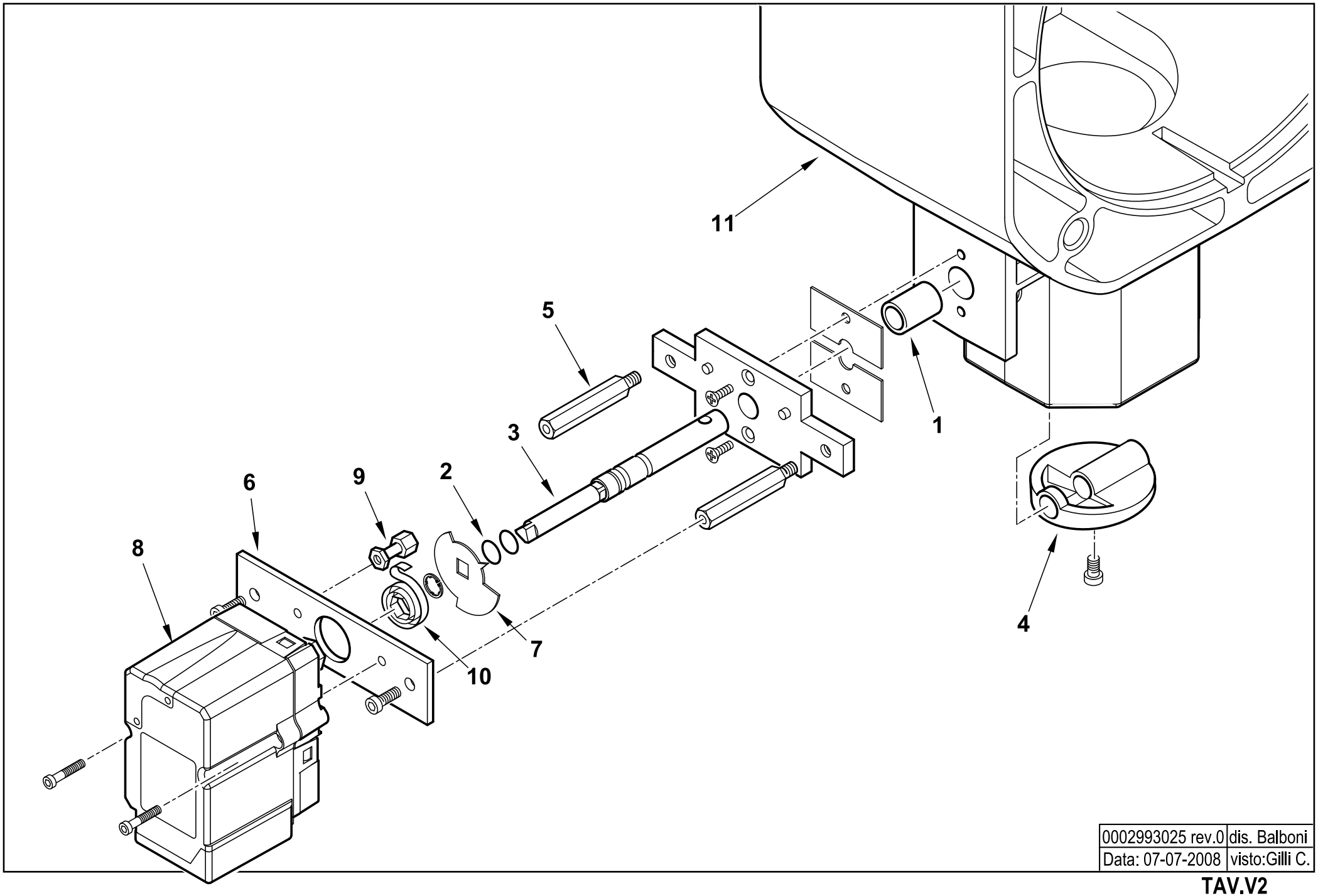

0002993025 rev.0	dis. Balboni
Data: 07-07-2008	visto:Gilli C.

TAV.V2

0025040009 AS. POLMONE TBG 45-60ME

Esploso 0002993025 **Rev.0**

Rif.	Codice	Descrizione
1	0005170034	BOCCOLA BRONZO 14X10 L=20
2	30335	GUARNIZIONE OR 106
3	0025040011	PERNO VALV. FARF. GAS TBG45ME
4	0025030019	FARFALLA GAS PROFILATA TBG45
5	0025040010	COLON.TA L 38 MF M6XM5 CH10
6	0012120092	STAFFA SOP.TO MOT. GAS SAD1,2
7	0006020254	INDICE FARFALLA GAS
8	0006020265	MOT.NO DUNGS SAD1.2 PROGR.TO
9	0012010106	PERNO PER MOLLA SPIRALE SAD1,2
10	0012010105	MOLLA A SPIRALE PER MOT.NO SAD
11	0025030016	POLMONE TBG 45-60ME

Rif.	Codice	Descrizione