BGN 60 LX cod.15180010

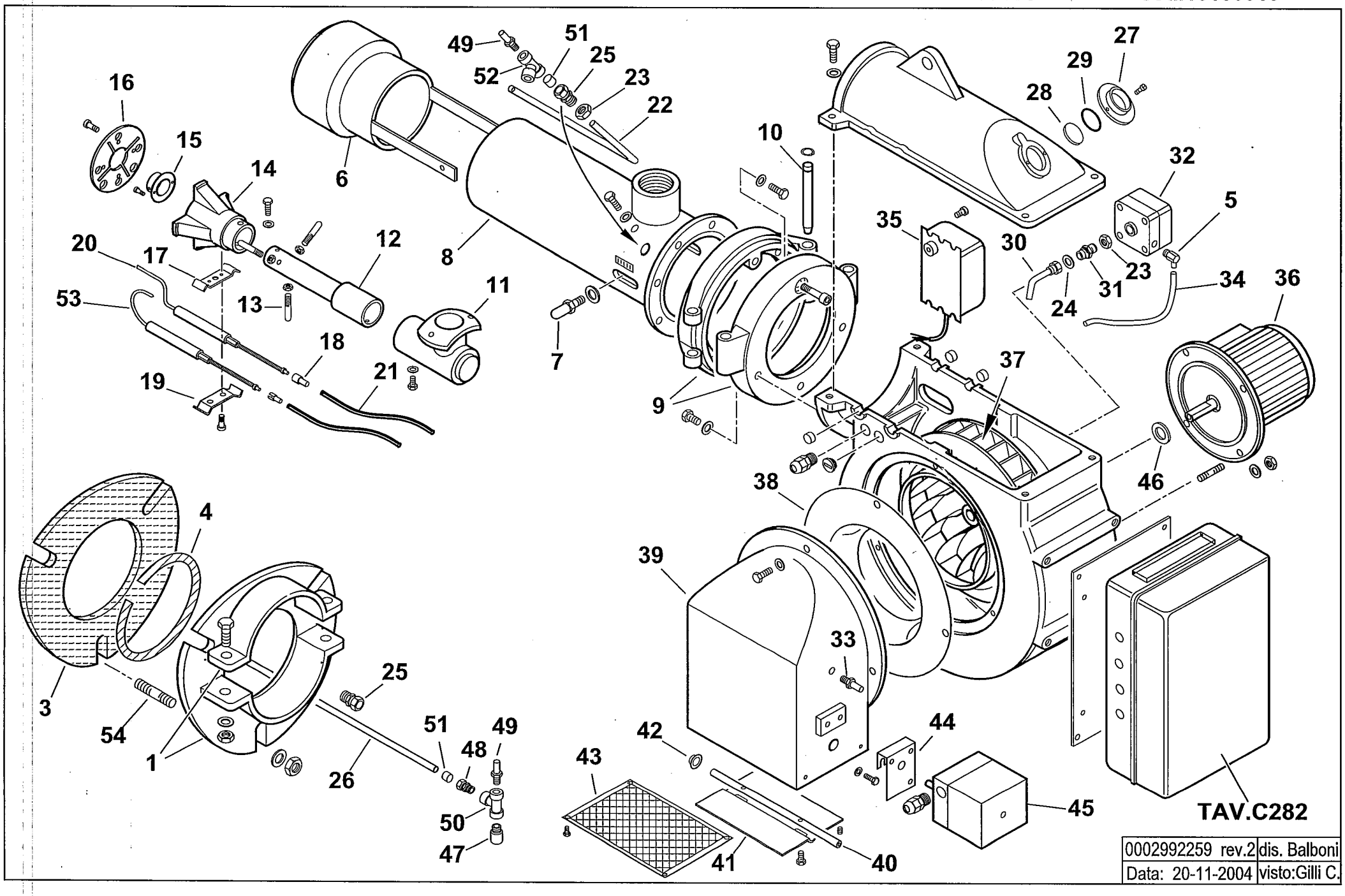

15180010 **BGN 60 LX 50Hz** esploso **0002992259 rev.2**

Rif.	Codice	Descrizione
1	0010060079	FLANGIA AT.CO BRU.RE BGN60LX
3	0010060089	GUARN.NE FLANGIA AT.CO 60LX
4	30149	CORDONE
5	0005040026	PRESA PRESSIONE 90°
6	0010060101	DIFFUSORE BGN60LX
7	18476	NOTTOLINO
8	0010060097	AS.CANNOTTO BGN60LX
9	34991	CERNIERA
10	56084	PERNO
11	34911	RACCORDO
12	0010060088	TUBO MANDATA GAS
13	57133	PERNO CENTRAGGIO M6X60
14	0010060083	MISCELATORE BGN60LX
15	0010060082	UGELLO MISCELATORE BGN60LX
16	0010060120	DISCO FRESATO 131X43 I75
17	0010060090	STAFFA
18	0005060037	SOPPRESSORE A FILO 5000 OHM AT
19	34929	PIASTRINA
20	0010060119	ELETTRODO BGN 60LX
21	30223	CAVO A.T.
22	0010060105	TUBINO
23	35623	DADO
24	4987	RONDELLA RAME 13,5X18X2
25	0006020174	RACCORDO WOSS D.8 1/4"XM14
26	0010060086	TUBINO
27	3172	ANELLO
28	0020020030	VETRINO
29	23839	GUARNIZIONE OR 3125
30	0010060035	NIPPLO

Rif.	Codice	Descrizione
31	19814	RACCORDO WOSS
32	23912	PRESSOSTATO DUNGS LGW50A2P
33	58029	ATTACCO
34	31492	TUBO PVC
35	15995	TRASF.RE GAS 8KV-30MA 230/50
36	5449	MOTORE TRIF. KW1,1 230-400/50
37	98186	VENTOLA
38	29588	ANELLO
39	0010060091	CONVOGLIATORE
40	0010060095	PERNO FARFALLA BGN60LX
41	0010060104	FARFALLA
42	0017030037	BOCCOLA BRONZO 20X14X12X0,5
43	0010060117	PROTEZIONE
44	54059	STAFFA SOP.TO MOT.NO SQN30/72
45	23205	MOTORINO LANDIS SQN 30.401A2700
46	28078	DISTAN.LE VENTOLA 19X30X3
47	0005150116	RACCORDO RAPIDO
48	30987	RACCORDO WOSS D8 1/8" DIR.
49	31483	PRESA PRESSIONE
50	23845	RACCORDO T CROMATO
51	0006020249	OGIVA
52	0005150115	RACCORDO T D=8X1/8"
53	0011040074	IONIZZATORE BGN 120LX
54	17639	PRIGIONIERO M12X63

0010030078-QUADRO ELETTRICO - CONTROL PANEL - CUADRO ELECTRICO - APPAREILLAGE ELECTRIQUE - SCHALTGERAETE

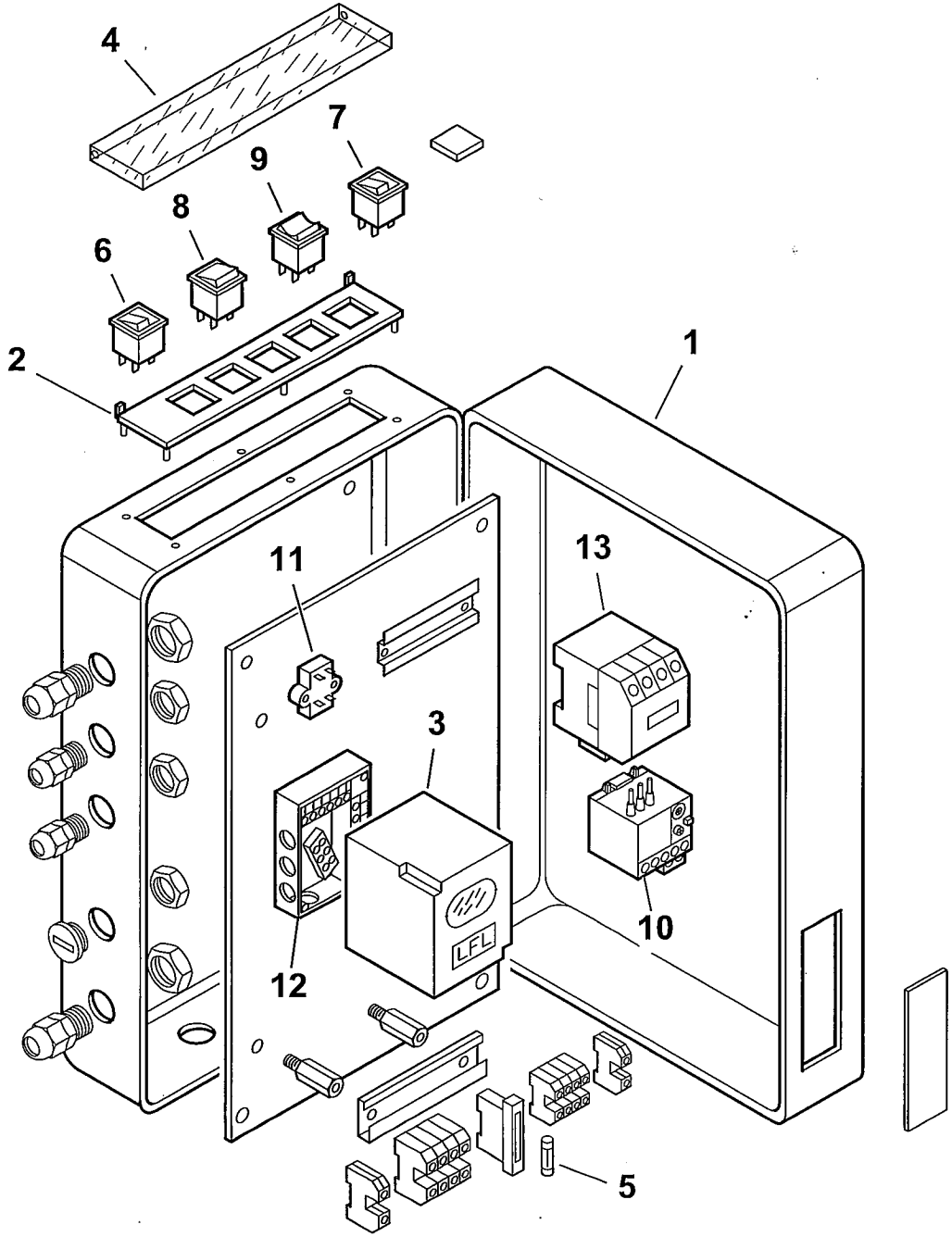

0002992261 rev.0	dis. Balboni
Data: 23-07-2002	visto:Gilli C.

TAV.C282

0010030078 QUADRO ELETTRICO BGN 60LX

esploso **0002992261 rev.0**

Rif.	Codice	Descrizione
1	0010060098	CASSETTA
2	0006060008	TARGHETTA
3	0005030071	APPARECCHIATURA LFL 1,333
4	61228	PROTEZIONE
5	7456	FUSIBILE 6,3A 5X20 IWB 0102Q
6	0005120039	INTERRUTTORE SPIA BIANCA
7	0005120040	PULSANTE SPIA ROSSA
8	0005120041	DEVIATORE BIPOLARE
9	0005120038	DEVIATORE BIPOLARE "0" CENTRALE
10	0005110068	RELE' TERMICO ABB T7DU2,4-4A
11	0005020034	FILTRO
12	23525	ZOCCOLO
13	0005110051	TELERUTTORE ABB B6 230V 50-60

Rif.	Codice	Descrizione