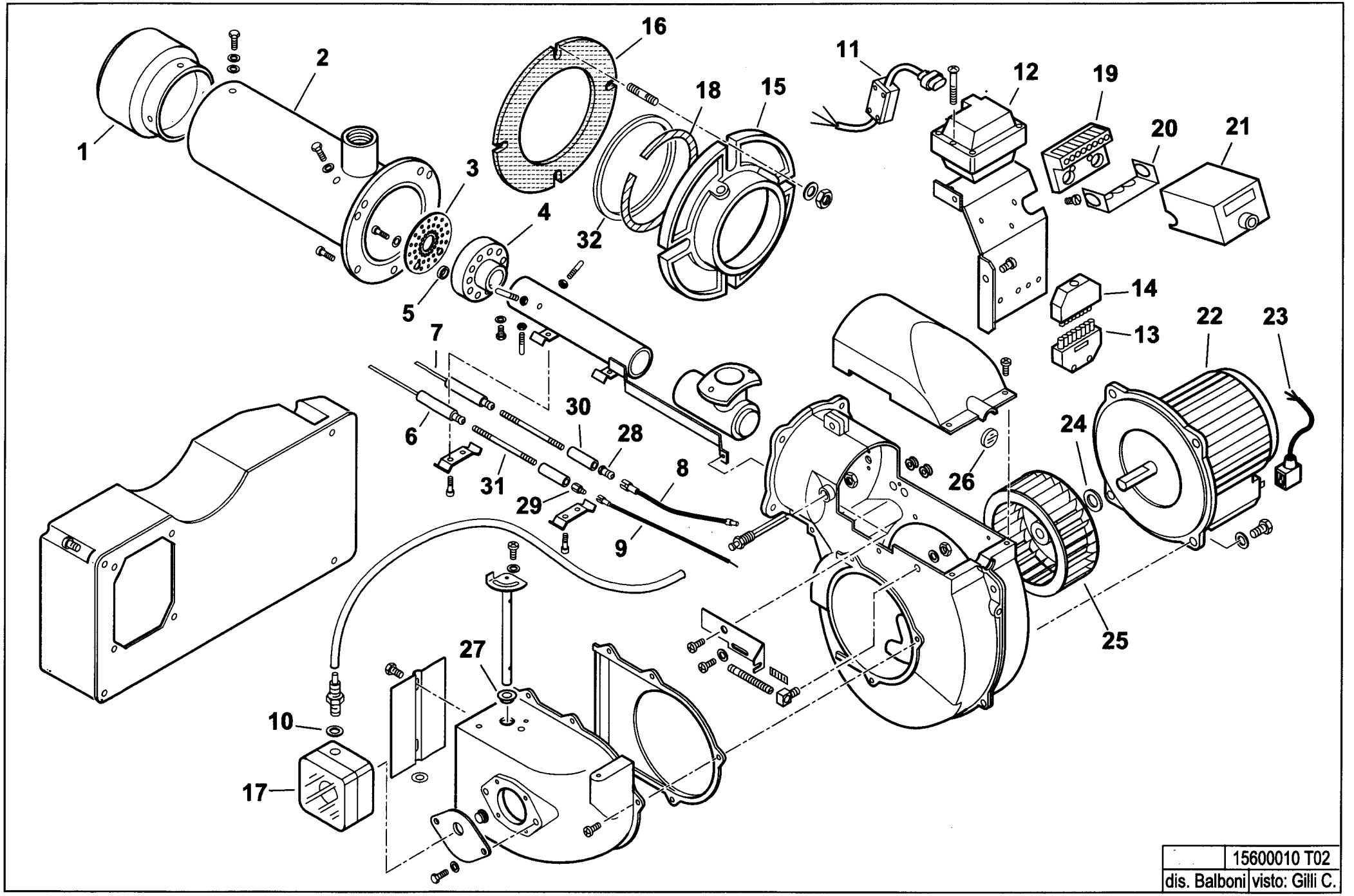
1
2
3
4
5
6
7
8
9
10
11
12
13
14
15
16
17
18
19
20
21
22
23
24
25
26
27
28
29
30
31
32
15600010 T02
dis. Balboni
visto: Gilli C.

15600010 **SPARKGAS 20 W**

esploso **15600010T02 Lista L05**

Rif.	Codice	Descrizione
1	53672	DIFFUSORE
2	0020020023	CANNOTTO
3	53610	DISCO FORATO
4	53726	MISCELATORE
5	53612	DISTANZIALE
6	53621	IONIZZATORE
7	53620	ELETTRODO
8	0005140114	CAVO
9	0005140154	CAVO IONO
10	4987	RONDELLA
11	0005140248	CONNETTORE TRASFORMATORE
12	0005020030	TRASFORMATORE
13	0005130051	CONNETTORE
14	0005130052	CONNETTORE
15	41055	FLANGIA
16	47004	GUARNIZIONE
17	30245	PRESSOSTATO
18	47002	CORDONE
19	23527	ZOCCOLO
20	0005030012	PARETE
21	0005030011	APPARECCHIATURA LANDIS LGB
22	0005010124	MOTORE
	95080	CONDENSATORE
23	0005130096	CONNETTORE
24	28718	DISTANZIALE
25	0020020130	VENTOLA
26	0020020030	VETRINO
27	0019010010	BOCCOLA
28	53615	ATTACCO
29	19945	ATTACCO
30	53614	ISOLATORE

Rif.	Codice	Descrizione
31	53618	PROLUNGA
32	30041	ANELLO