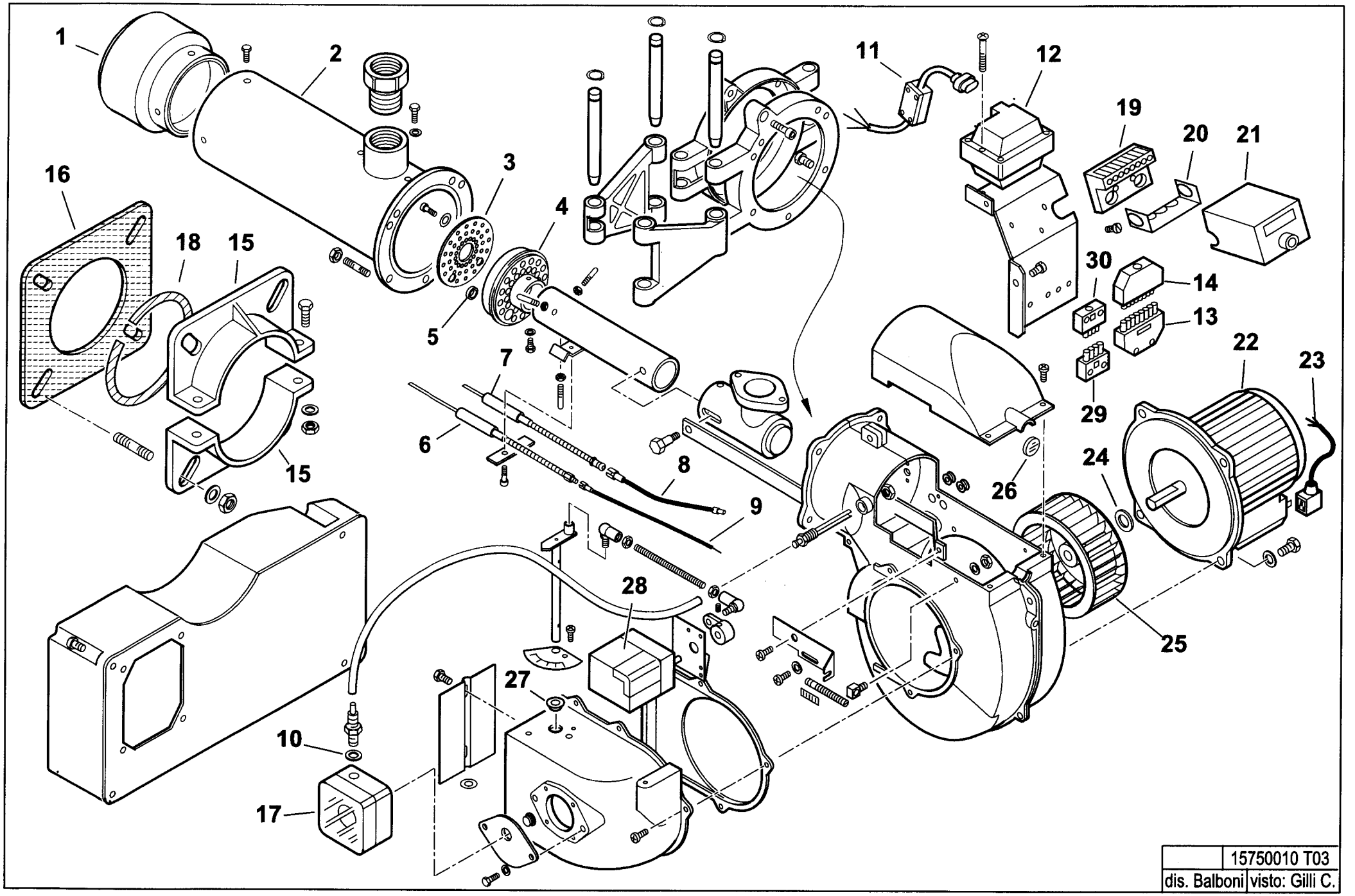
1
2
3
4
5
6
7
8
9
10
11
12
13
14
15
15
16
17
18
19
20
21
22
23
24
25
26
27
28
29
30
15750010 T03
dis. Balboni
visto: Gilli C.

15750010 **SPARKGAS 35 PW**

esploso **15750010T03** **Lista L05**

Rif.	Codice	Descrizione
1	0020020083	DIFFUSORE
2	0020020085	CANNOTTO
3	16904	DISCO FORATO
4	61016	MISCELATORE
5	16905	DISTANZIALE
6	0020020094	IONIZZATORE
7	61017	ELETTRODO
8	0005140114	CAVO
9	0005140154	CAVO IONO
10	4987	RONDELLA
11	0005140248	CONNETTORE TRASFORMATORE
12	0005020030	TRASFORMATORE
13	0005130051	CONNETTORE
14	0005130052	CONNETTORE
15	834451	SEMIFLANGIA
16	34462	GUARNIZIONE
17	30245	PRESSOSTATO
18	61029	CORDONE
19	23527	ZOCCOLO
20	0005030012	PARETE
21	23400	APPARECCHIATURA LANDIS LGB
22	0005010059	MOTORE
	95079	CONDENSATORE
23	0005130096	CONNETTORE
24	28718	DISTANZIALE
25	61013	VENTOLA
26	0020020030	VETRINO
27	0019010010	BOCCOLA

Rif.	Codice	Descrizione
28	0005040020	MOTORINO
29	0005130043	CONNETTORE 4 POLI MASCHIO
30	0005130075	CONNETTORE 4 POLI FEMMINA