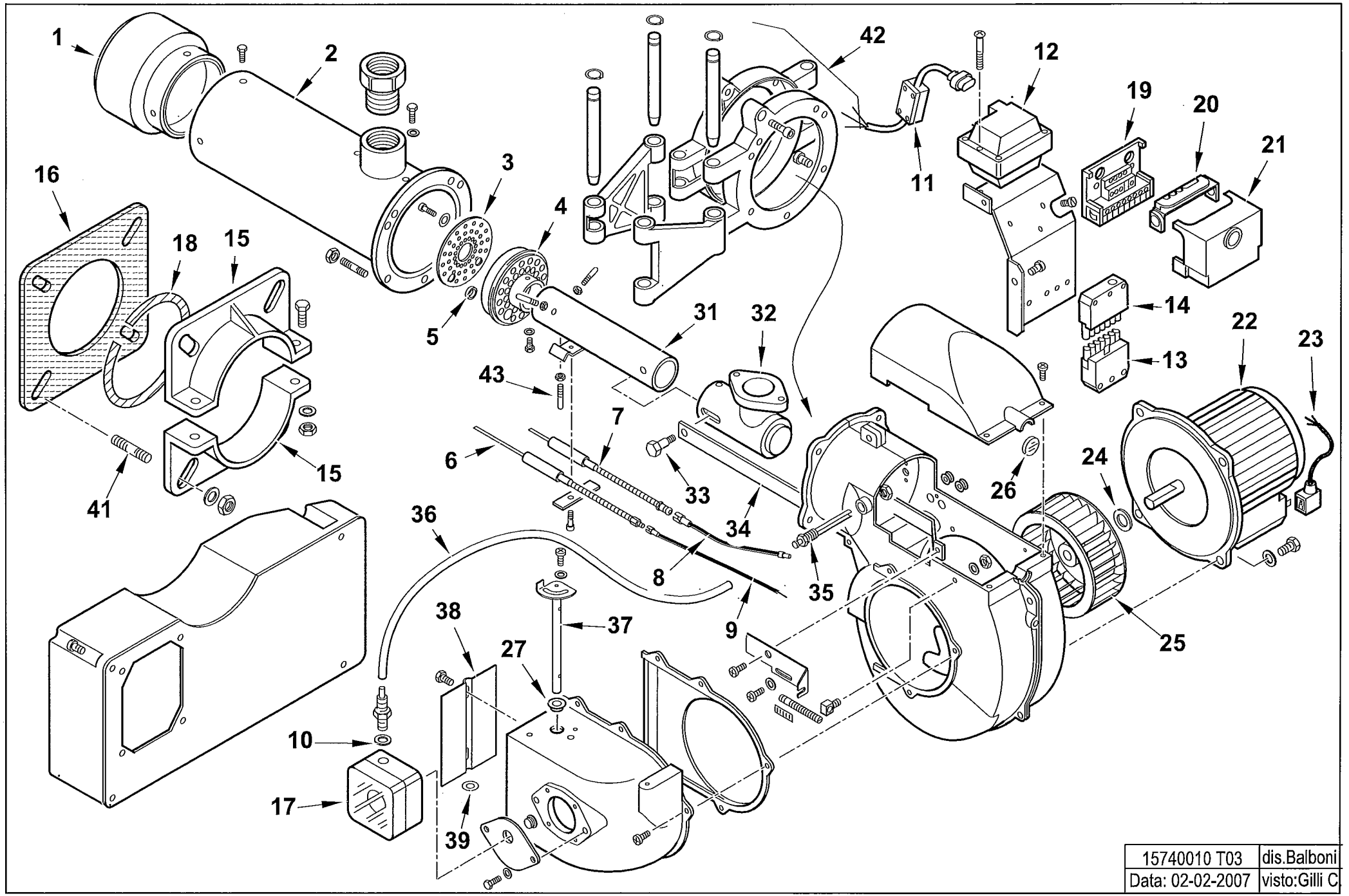
1
2
3
4
5
6
7
8
9
10
11
12
13
14
15
15
16
17
18
19
20
21
22
23
24
25
26
27
31
32
33
34
35
36
37
38
39
41
42
43
15740010 T03
dis.Balboni
Data: 02-02-2007
visto:Gilli C

15740010 SPARKGAS 35 W 50Hz

esploso **15740010T03 Lista L05**

Rif.	Codice	Descrizione
1	0020020083	DIFFUSORE SPARKGAS35
2	0020020085	AS.CANNOTTO SPARKGAS35
3	16904	DISCO FORATO 110X30
4	61016	AS.MISCELATORE BGN34
5	16905	DISTANZIALE 6,5X12X12
6	0020020094	IONIZZATORE SPARKGAS35
7	61017	ELETTRODO BGN34
8	0005140109	CAVO A.T. L=440 RESISTIVO
9	0005140154	CAVO IONO D.4 ATT. D.4 L 760
10	4987	RONDELLA RAME 13,5X18X2
11	0005140248	CAVO FILTRANTE TRASF.RE GAS
12	0005020030	TRASF.RE GAS 8/20 50HZ/PM SP
13	0005130051	CONNETTORE 7 POLI MASCHIO
14	0005130052	CONNETTORE 7POLI FEMM.
15	834451	SEMIFLANGIA ATT.BRUC. BGN40P
16	34462	GUARN.NE FLANGIA BT34G
17	30245	PRESSOSTATO KROMS. DG 6U3
18	61029	CORDONE FIBRA DI VETRO 6X6X4
19	23527	ZOCCOLO AP.RA LANDIS LOA-LGB
20	0005030012	PARETE ZOCCOLO LANDIS LOA-LG
21	0005030224	AP.RA LANDIS LME 21.430A2 BT
22	0005010059	MOTORE MONO 370W 230/50 B182
	95079	CONDENSATORE 14MF
23	0005130096	CONNETTORE MOTORE SPARK26
24	28718	DISTAN.LE VENTOLA 13X20X1
25	61013	VENTOLA D.180X72
26	0020020030	VETRINO 37X3 SPARK30
27	0019010010	BOCCOLA OT 20X14X10X0,5

Rif.	Codice	Descrizione
31	0020020084	TUBO MANDATA GAS SPARKGAS35
32	0020020042	RACCORDO MAN.TA GAS SPARKGAS
33	0020020043	VITE MOVIM.TUBO GAS SPARK30
34	0020020089	ASTA REG.NE TUBO GAS SPARKG.
35	0020020029	NIPPLO PREL.VO ARIA SPARKGAS
36	31492	TUBO IN PVC 4X6
37	0020010015	AS.PERNO FARFALLA SPARK26
38	0020010019	FARFALLA SPARK26
39	19729	SPES.RE FARF.10,2X19X0,5
41	17639	PRIGIONIERO M12X63
42	0020020093	AS.CERNIERA SPARKGAS35
43	61010	PERNO CENTRAGGIO M6X42