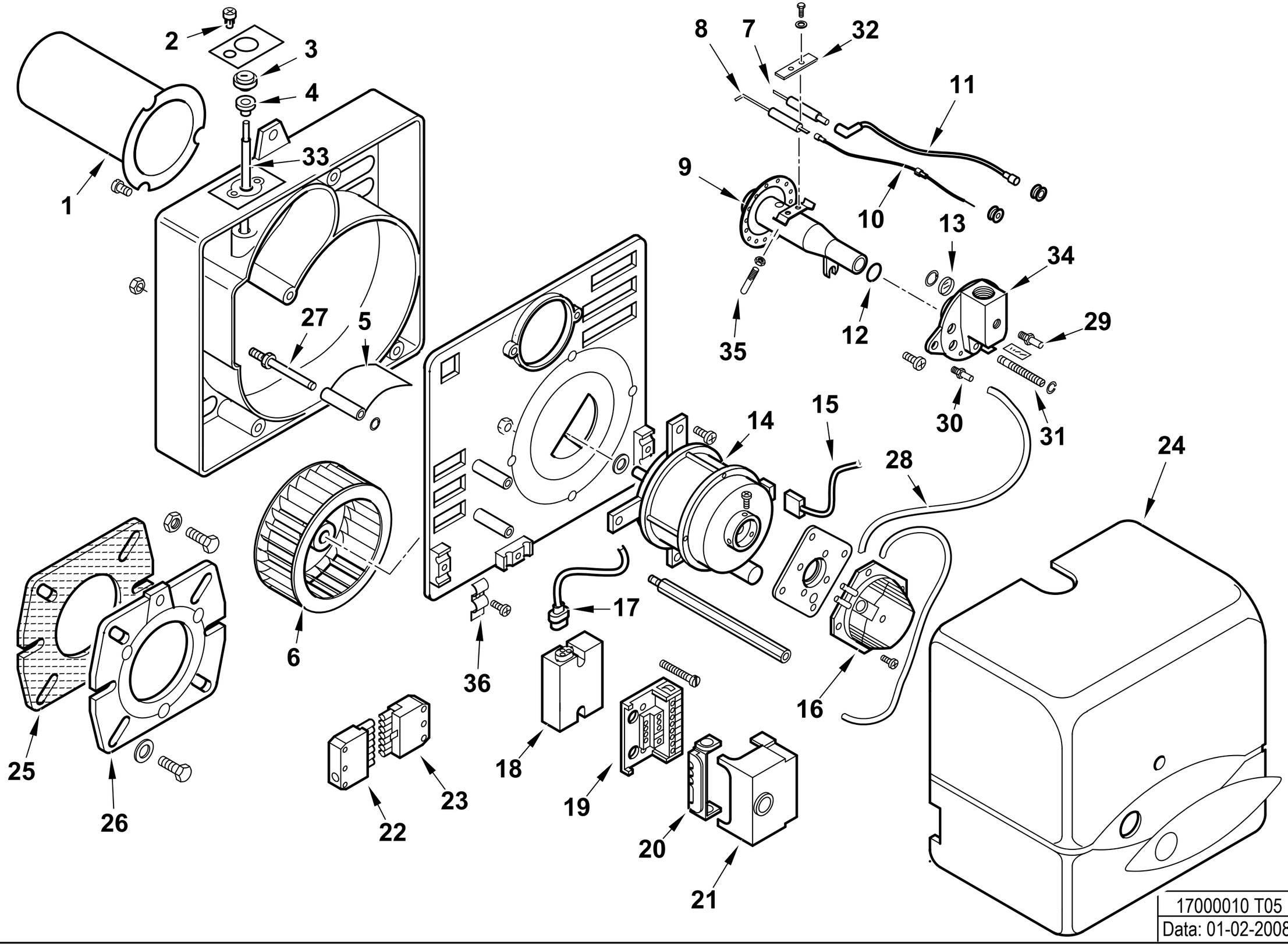


| | |
|---|---|
| 17000010 T05 | dis.Balboni |
| Data: 01-02-2008 | visto:Gilli C |

**17000010** **BTG 3**

esploso 17000010T05 **Lista L05**

| Rif. | Codice | Descrizione |
|---|---|---|
| 1 | 0016020011 | TERMINALE SPARKGAS3 |
| 2 | 0016010011 | VITE REG.NE ARIA SPARK3 |
| 3 | 0016010010 | RUOTA REG.NE ARIA SPARK3 |
| 4 | 0016010013 | BOCCOLA PLAST. 5X8 L.10 |
| 5 | 0016010076 | FARFALLA A GRAVITA' BTL3 CUR |
| 6 | 0016010019 | VENTOLA D.108X39 SPARK 3 |
| 7 | 0013010038 | ELETTRODO SPARKGAS6 |
| 8 | 0016020035 | IONIZZATORE BTG3-6 |
| 9 | 0016020017 | AS.MISCELATORE SPARKGAS3 |
| 10 | 0005140234 | CAVO IONO D.2,8 ATT.D.2,8 |
| 11 | 0005140240 | CAVO ACC. D.5 ATT.D4-D6,3 L450 |
| 12 | 30294 | GUARNIZIONE OR 2075 |
| 13 | 0013010027 | VETRINO 20X3 SPARK |
| 14 | 0005010146 | MOTORE MONO 90W 220-240V 50-60Hz |
| | 5393 | CONDENSATORE 5MF D.31,5 |
| 15 | 0005130016 | CONNETTORE MOTORE SPARK |
| 16 | 0005040093 | PRESSOSTATO KROMS. DL 4-E-1 |
| 17 | 0005130111 | CONNETTORE TRASF. BRAHMA L340 |
| 18 | 0005020046 | TRASF.RE GAS BRAHMA TD1STPAF |
| 19 | 23527 | ZOCCOLO AP.RA SIEMENS LOA-LG |
| 20 | 0005030012 | PARETE ZOCCOLO SIEMENS LOA-L |
| 21 | 0005030206 | AP.RA SIEMENS LME 11.330C2 |
| 22 | 0005130051 | CONNETTORE 7POLI MASCH. |
| 23 | 0005130052 | CONNETTORE 7POLI FEMM. |
| 24 | 0016020036 | COPERCHIO POST.RE BTG3 ARANCIO |
| 25 | 50413 | GUARN.NE FLANGIA SYN D90 |
| 26 | 8016020004 | FLANGIA AT.CO BRUC.RE D90SPA |
| 27 | 0016010032 | PERNO FARFALLA A GRAVITA'SPA |

| Rif. | Codice | Descrizione |
|---|---|---|
| 28 | 0005250094 | TUBO IN PVC 5X8 |
| 29 | 31483 | PRESA PRESSIONE 1/8" CON. |
| 30 | 58029 | ATTACCO TUBO M5X6 |
| 31 | 0016020019 | VITE DI REGOLAZIONE |
| 32 | 53632 | STAFFA SOP.TO ELET.DI SUP.RE |
| 33 | 0016010077 | LEVA REG.NE ARIA BTL3 CURVA |
| 34 | 0016020001 | RACCORDO MAN.TA GAS SPARK3 |
| 35 | 53513 | PERNO CENTRAGGIO M5X30 |
| 36 | 13702 | PIASTRINA GUAINA |