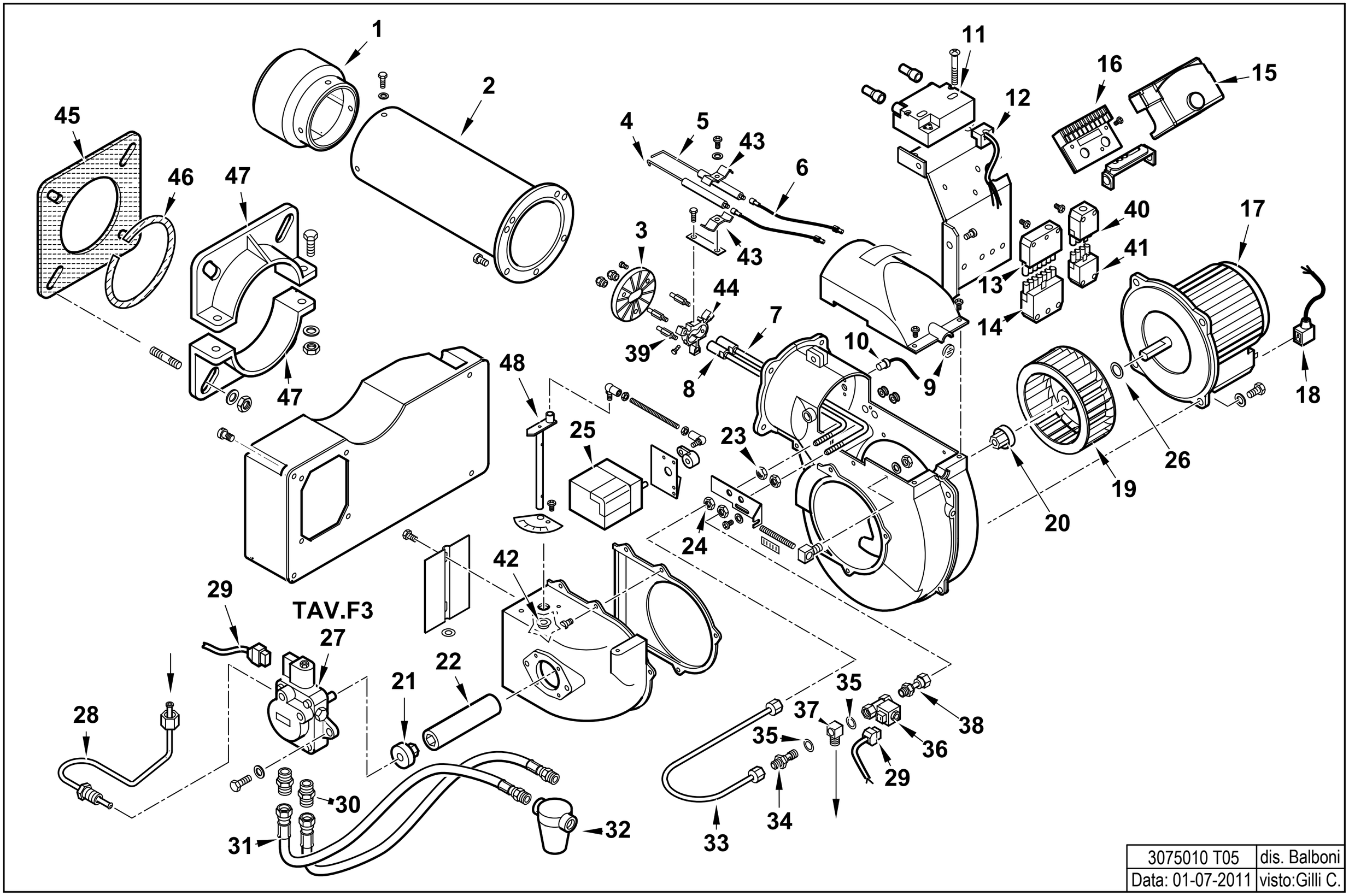

3075010 T05	dis. Balboni
Data: 01-07-2011	visto:Gilli C.

3075010 SPARK 35 DSGW 50Hz

esploso **3075010 T05 Lista L05**

Rif.	Codice	Descrizione
1	0020010023	TERMINALE SPARK 35DSG
2	0020010052	AS.CANNOTTO SPARK35 L.350
3	0020010194	DISCO STAMP. D115XA(44X25) I
4	49369	ELETTRODO SN.
5	49368	ELETTRODO DS.
6	0005020036	CAVO A.T. L=560 RESISTIVO
7	0020010115	AS.CANNOTTO P.U. SPARK35/W 2ST
8	0020010113	AS.CANNOTTO P.U. SPARK35/W 1ST
9	0020020030	VETRINO 37X3 SPARK30
10	31069	FOTO SIEMENS QRB1B L=500
11	0005020078	TRASF.RE FIDA 26/48 33% IT
12	0005130089	CONNETTORE TRASF. FIDA L550
13	0005130052	CONNETTORE 7POLI FEMM.
14	0005130051	CONNETTORE 7POLI MASCH.
15	0005030112	AP.RA SIEMENS LMO 44.255C2
16	23527	ZOCCOLO AP.RA SIEMENS LOA-LG
17	0005010059	MOTORE MONO 370W 230/50 B182/4
	95079	CONDENSATORE 14MF
18	0005130096	CONNETTORE
19	61013	VENTOLA D.180X72
20	3187	GIUNTO ZYTEL801 D=12,6
21	3199	GIUNTO ZYTEL801 D=8
22	0020010021	PARASTRAPPO
23	4314	DADO ES.LE 1/8"X5
24	0006020143	DADO ES.LE 1/8"X4 CH13
25	0005040025	MOT.NO BERGER STA5B0.36/84N2

Rif.	Codice	Descrizione
26	28718	DISTAN.LE VENTOLA 13X20X1
27	0005060044	POMPA SUNTEC AS67A 7466 4P05
28	0020010074	TUBO MAN.TA P-EV SPARK26DSG
29	31185	CONNETTORE E.V. SCEM L.750
30	0013030055	NIPPLO 1/4"X1/4"X25
31	18845	TUBOFLEX 1/4"FDX3/8"MDX1200
32	30768	FILTRO GASOLIO 3/8"
	95046	CARTUCCIA
	95100	GUARNIZIONE
33	0020010075	TUBO MAN.TA EV-GP SPARK26DSG
34	14124	NIPPLO FORATO 1/8"X40
35	146	RONDELLA
36	31008	E.V. SCEM VE131 230/50
	95247	BOBINA SCEM VE131 XT09 50HZ
37	14123	OCCHIELLO 1/8"X25,5
38	29972	RACCORDO IN 3P 1/8"
39	14170	COLON.TA L 65 MF M5XM3 CH7
40	0005130075	CONNETTORE 4POLI FEMM. VERDE
41	0005130043	CONNETTORE 4POLI MASC. VERDE
42	0019010010	BOCCOLA OT 20X14X10X0,5
43	27017	STAFFA ELETTRODI
44	14168	SOPPORTO
45	34462	GUARN.NE FLANGIA BT34G
46	61029	CORDONE FIBRA DI VETRO 6X6X445
47	834451	SEMIFLANGIA
48	0020010122	PERNO FARFALLA SP.26 MOT.BER

POMPA - PUMP - BOMBA - POMPE - PUMPE cod. 0005060044

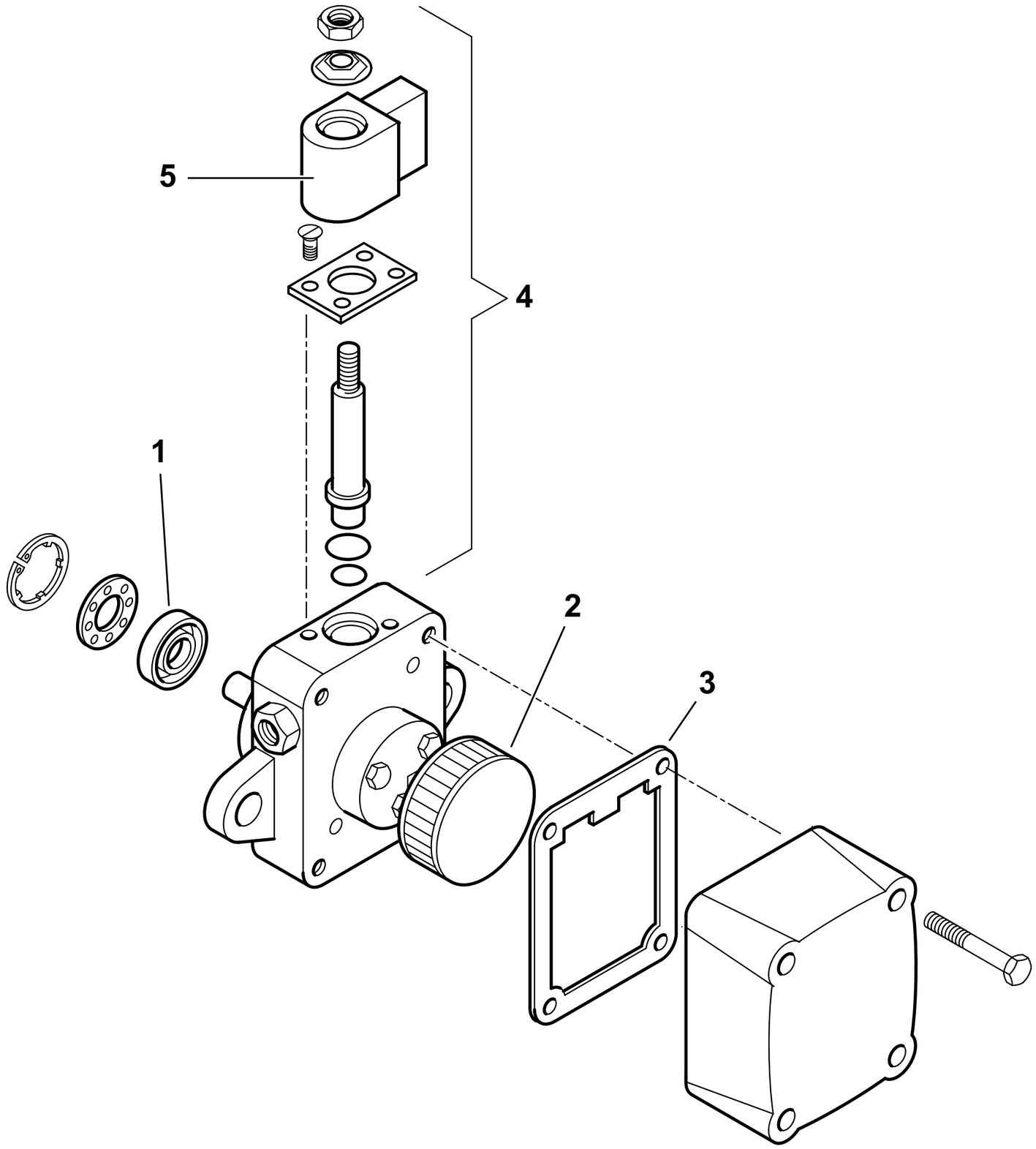

	0005060044 T01
dis. Balboni	visto: Gilli C.

TAV.F3

0005060044 POMPA SUNTEC AS67A 7466 4P0500

esploso 0005060044T01 **L02**

Rif.	Codice	Descrizione
1	95089	TENUTA POMPA SUNTEC AN-AS-AE-D
2	0004050030	FILTRO POMPA SUNTEC A
3	0004050049	GUAR.NE COP. AN-AS-AE-AP-AL-AT
4	95115	E.V. POMPA SUNTEC
5	95116	BOBINA X EV POMPA SUNTEC

Rif.	Codice	Descrizione