TBG 60 P-V 50Hz cod.17280020

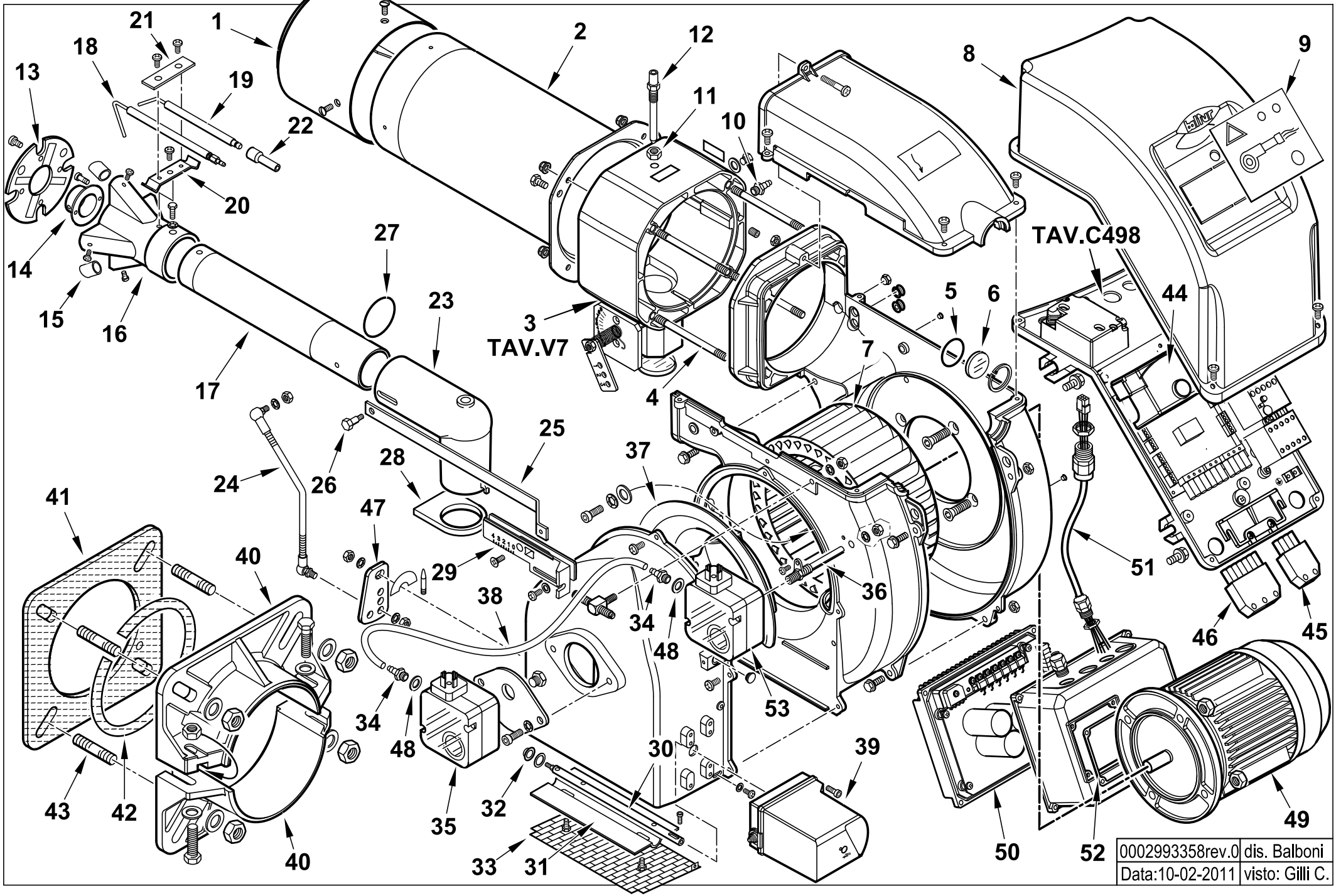

17280020 **TBG 60 P-V 50Hz** Esploso 0002993358 **Rev.0**

Rif.	Codice	Descrizione
1	0025040001	DIFFUSORE TBG60
2	0025040002	AS.CANNOTTO TBG60
3	0025040036	AS. POLMONE TBG 45-60P-V
4	0025030024	PRIGIONIERO M6X117
5	23839	GUARNIZIONE OR 3125
6	0020020030	VETRINO 37X3 SPARK30
7	0025040014	VENTOLA D.215X90 TBG60
8	0025010027	COPERCHIO QUADRO ELET. TBL T
9	0025010047	SINOTTICO TBL 60P
10	31483	PRESA PRESSIONE 1/8" CON.
11	0006020143	DADO ES.LE 1/8"X4 CH13
12	0020040004	VITE FISSAGGIO RAC.DO TBG35
13	0025040004	DISCO STAMP. D110X43 I56 TBG
14	0025040006	UGELLO MISCELATORE TBG60
15	0025040005	RIDUZIONE MISCEL.RE TBG60
16	0025040003	MISCELATORE TBG60
17	0025030008	TUBO MANDATA GAS TBG 45
18	0025030014	IONIZZATORE TBG 45P
19	0025030012	ELETTRODO TBG 60P
20	0017030027	STAFFA SOP.TO ELET.DI I59-M5
21	61299	PIASTRINA STRINGI ELETT. 20X
22	0005060037	SOPPRESSORE A FILO 5000 OHM
23	0025030009	RACCORDO MANDATA GAS TBG45
24	0025040037	TIRANTE CON SNODI M6 TBG 60P
25	0025030017	ASTA REG.NE TUBO GAS TBG45
26	0020020043	VITE MOVIM.TUBO GAS SPARK30
27	0005180082	GUARNIZIONE OR 3187

Rif.	Codice	Descrizione
28	0025030010	GUARN.NE RACCORDO GAS TBG45
29	0025030001	PIASTRA REG. GRUPPO TBG45
30	0025040042	PERNO FARFALLA TBG60P-V SQN72
31	0025010030	FARFALLA TBL45
32	54056	BOCCOLA IGLIDUR-G 20X14X12X1
33	0025010035	PROTEZIONE CONV.RE TBL45
34	0005150098	PORTAGOMMA MASCHIO CIL. ¼"
35	0005040137	PRESSOSTATO DUNGS LGW50A4
36	0025040028	NIPPLO PREL.VO ARIA TBG 45-60
37	0025010025	DEFLETTORE ASPIRAZ. ARIA TBL
38	0005250094	TUBO IN PVC 5X8
39	0005040227	MOT.NO LANDIS SQN72.4D5A20 BT
40	8025010013	SEMIFLANGIA ATT.BRUC. TBL60
41	0025010048	GUARN.NE FLANGIA AT.CO TBL60
42	0024010031	CORDONE FIBRA DI VETRO 8X8X5
43	17639	PRIGIONIERO M12X63
44	0005030201	AP.RA LANDIS LME 22.331A2
45	0005130043	CONNETTORE 4POLI MASC. VERDE
46	0005130051	CONNETTORE 7POLI MASCH.
47	0025040050	LEVA REG.NE ARIA TBG 60P-V
48	4987	RONDELLA RAME 13,5X18X2
49	0005010212	MOTORE TRIF. KW0,75 230-400/50
50	0006110406	AS.COPERCHIO-INVERT. 750/110
51	0005140649	CAVO PER SEGNALI INVERTER
52	0005180092	GUARNIZIONE MORSET.MOT. SIME
53	0005040080	PRESSOSTATO DUNGS LGW3A4 AG G3

0025040043 -QUADRO ELETTRICO - CONTROL PANEL - CUADRO ELECTRICO - APPAREILLAGE ELECTRIQUE - SCHALTGERAETE

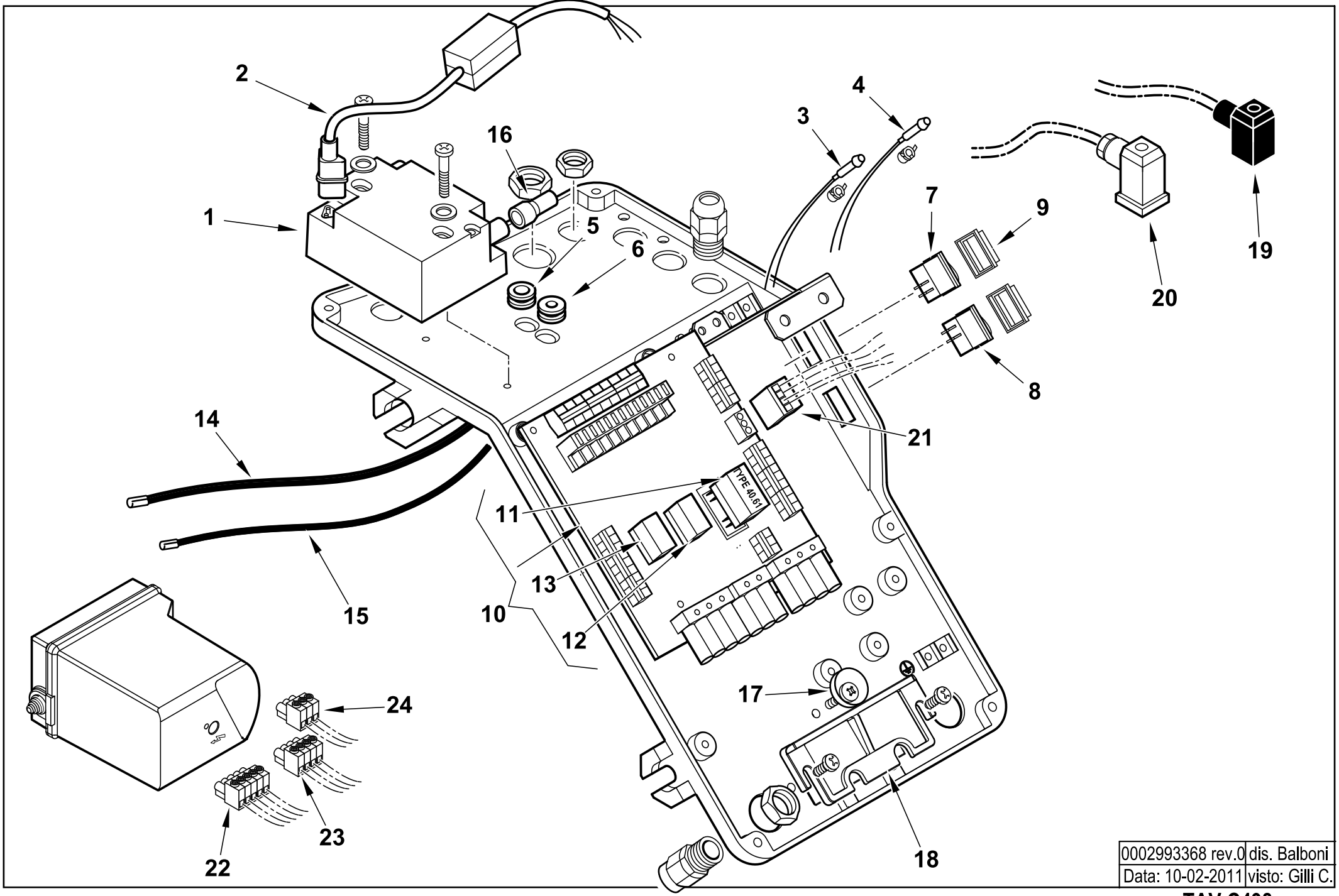

0002993368 rev.0	dis. Balboni
Data: 10-02-2011	visto: Gilli C.

TAV.C498

0025040043 AS.QUADRO ELET. TBG45-60P-V

Esploso **0002993368 Rev.0**

Rif.	Codice	Descrizione
1	0005020069	TRASFORMATORE GAS FIDA 26/40 50%
2	0005140604	CAVO FILTRANTE POT. TRASF. GAS
3	0005120132	LAMPADA VERDE D6 CAVO L250
4	0005120133	LAMPADA ROSSA D6 CAVO L250
5	0005140236	PASSAFILO GOMMA 14X10X3 F7
6	0005140469	PASSAFILO GOMMA 14X10X3 F4
7	0005120081	INTERRUTTORE UNIP. 0-I
8	0005120123	PULSANTE UNIP. MD60 NA
9	0005120137	PROTEZIONE INTERUTTORE MOLVENO
10	0006120022	AS. CIRCUITO STAMP. TBG45-60PV
11	0005110104	RELE' FINDER 40.61.8.230
12	30554	FUSIBILE 10A 5X20
13	5140	FUSIBILE 4A 5X20
14	0005020081	CAVO A.T. L=770 D7 BOC. D.4
15	0005140153	CAVO IONO D.4 ATT. D.4 L 910
16	0005140115	CAPPUCCIO TERM.LE A.T.
17	0024010019	ECCENTRICO PIASTRA BLOCCACAVI
18	0024030016	PIASTRINA BLOCCACAVO
19	23521	CONNETTORE 12B NERO ANTISTRAPPO
20	23522	CONNETTORE 14A GRIGIO ANTIST
21	0005130171	CONNETTORE WIELAND 4P VOLANTE
22	0005130179	CONNETTORE 5 POLI FEMM. 5MM
23	0005130178	CONNETTORE 4 POLI FEMM. 5MM
24	0005130207	CONNETTORE 3 POLI FEMM. 5MM

Rif.	Codice	Descrizione

VALVOLA FARFALLA - BUTTERFLY VALVE - VANNE PAPILLON - VALVULA MARIPOSA - 0025040036

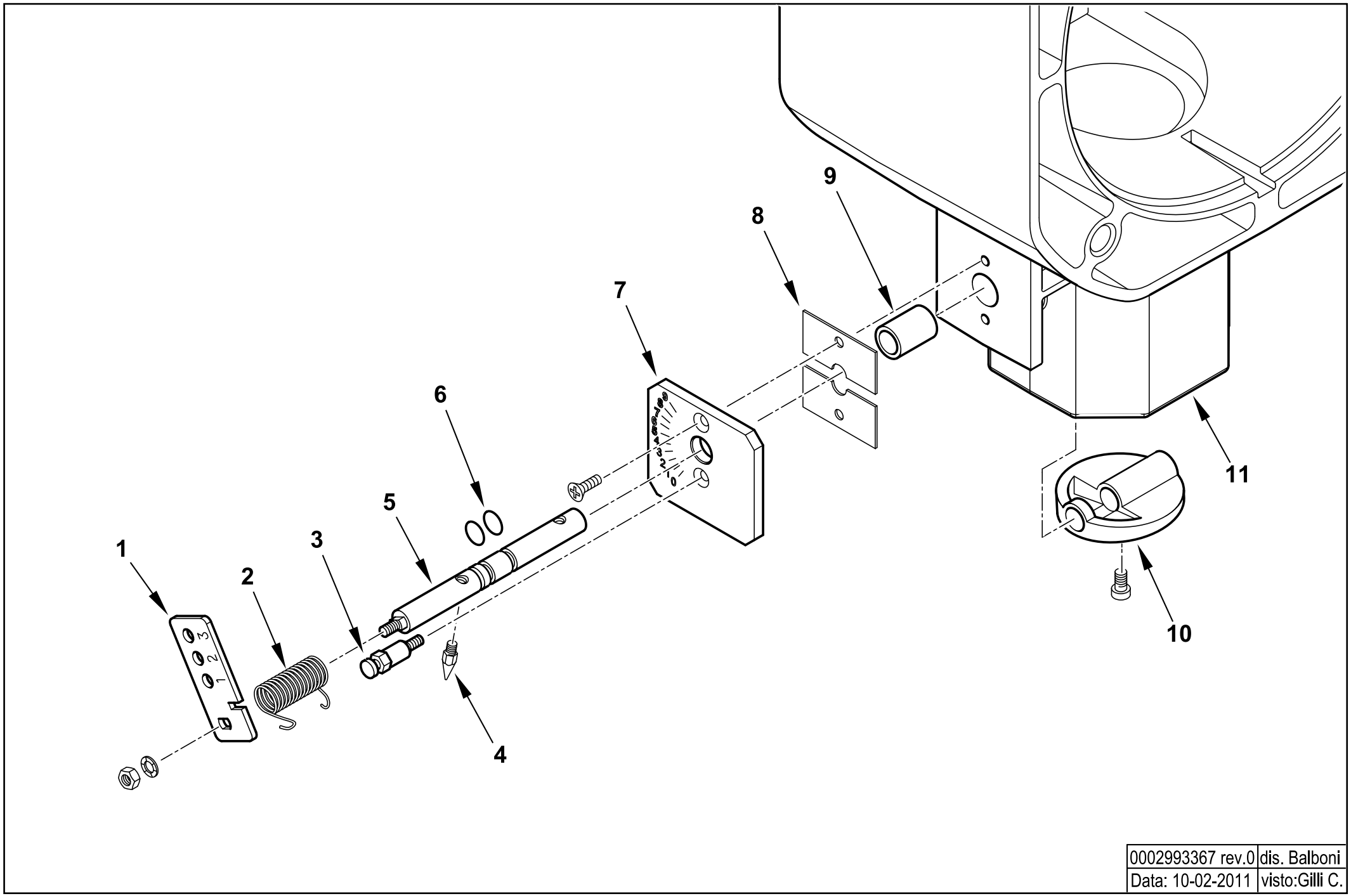

0002993367 rev.0	dis. Balboni
Data: 10-02-2011	visto:Gilli C.

TAV.V7

0025040036 AS. POLMONE TBG 45-60P-V

Esploso 0002993367 **Rev.0**

Rif.	Codice	Descrizione
1	0025040039	LEVA REGOLAZIONE TBG 60P-V
2	0025040040	MOLLA FARFALLA GAS TBG 60P-V
3	0025040041	NOTTOLINO MOLLA M4X36,5
4	54200	INDICE REGOLAZIONE ARIA
5	0025040038	PERNO VALV. FARF. GAS TBG60P
6	30335	GUARNIZIONE OR 106
7	0025040035	PIASTRA NUMERATA FARF. TBG60
8	0024040006	PIASTRINA BLOCCAPERNO FARF.
9	0005170034	BOCCOLA BRONZO 14X10 L=20
10	0025030019	FARFALLA GAS PROFILATA TBG45
11	0025030016	POLMONE TBG 45-60ME

Rif.	Codice	Descrizione